FESTO

IOモジュール CPX-AP-L

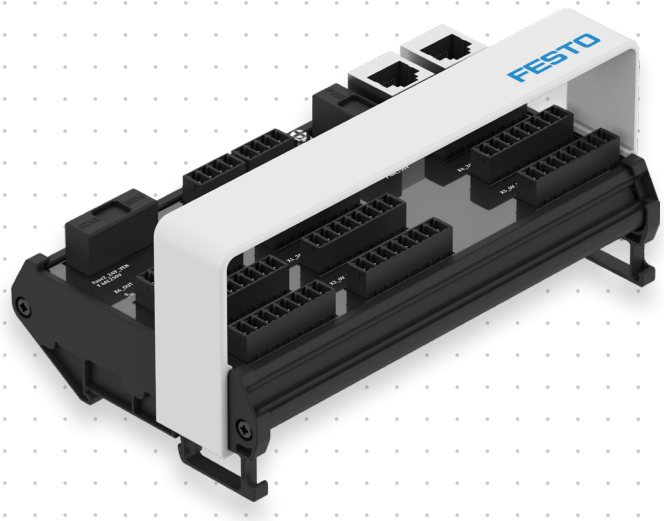

Highlights

- IP20の分散配置型で軽量のI/Oシステム
- 最高のパフォーマンスを発揮するフレキシビリティの高いリモートI/Oシステム
- スケーラブルで、CPX-AP-IとCPX-AP-Aを簡単に組み合わせてネットワークシステムを構築
- 拡張診断オプションによるエンドツーエンドの接続
- お好みのコントローラに簡単に統合可能：PROFINET, EtherCAT®, EtherNet/IP, ModbusTCP
- 最大80モジュールが200Mbaudのデータレートでリアルタイムにネットワーク接続
- モジュール間ケーブル長さmax. 50m
- 1モジュールに16 I/Oと8アウトプットを持つNPNスイッチングモジュール

IP20の新しいI/OモジュールCPX-AP-LはCPX-APシステムやバルブテクノロジーへシームレスに統合することが可能です。これらはエンドツーエンドのネットワークや近接スイッチ、単体バルブといったセンサ·アクチュエータのコスト効率の高い統合に使用可能です。

ユーザが最適化できるデザイン用バリエーションとアクセサリ

2種類のバリエーションを持つI/Oモジュール CPX-AP-L：8アウトプット付16インプットまたは16インプット(いずれもNPN)
接続にはスプリングロード, ねじ端子台, RJ45ケーブル, M8を利用可能です。このためお客様の要件に応じた最適化されたエンジニアリングとモジュール式の改造が可能になります。

保護等級を低く – 取付が簡単

保護等級 IP20のI/OモジュールCPX-AP-Lは特に制御盤内や高い保護等級を必要としない場所に最適で、取付スペースもコンパクトに抑えています。モジュールは異なる保護等級のデバイスともフレキシブルに組み合わせることができるようになっています。
DINレールに搭載できるため、取付が簡単で省スペース化しつつセンサとアクチュエータをAPシステムへコスト効率よく統合させることができます。

プラグ&プレイ – 統合とコミッショニングを簡易化

集中配置でも分散配置でも：このI/Oモジュールなら既存のホストシステムへの統合がスピーディで簡単になり、200Mbaudの伝送レートと250µsのサイクルタイムによってリアルタイムデータの透明性がもたらされます。それ以外のバスプロトコルはパイプラインにあります。最大80モジュールを1つのシステムにおいてネットワーク化でき、適切なツールを使えばコミッショニングと診断を簡易化させることができます。

Additional information：

Product P.
> www.festo.com/catalogue/cpx-ap-l

トポロジー

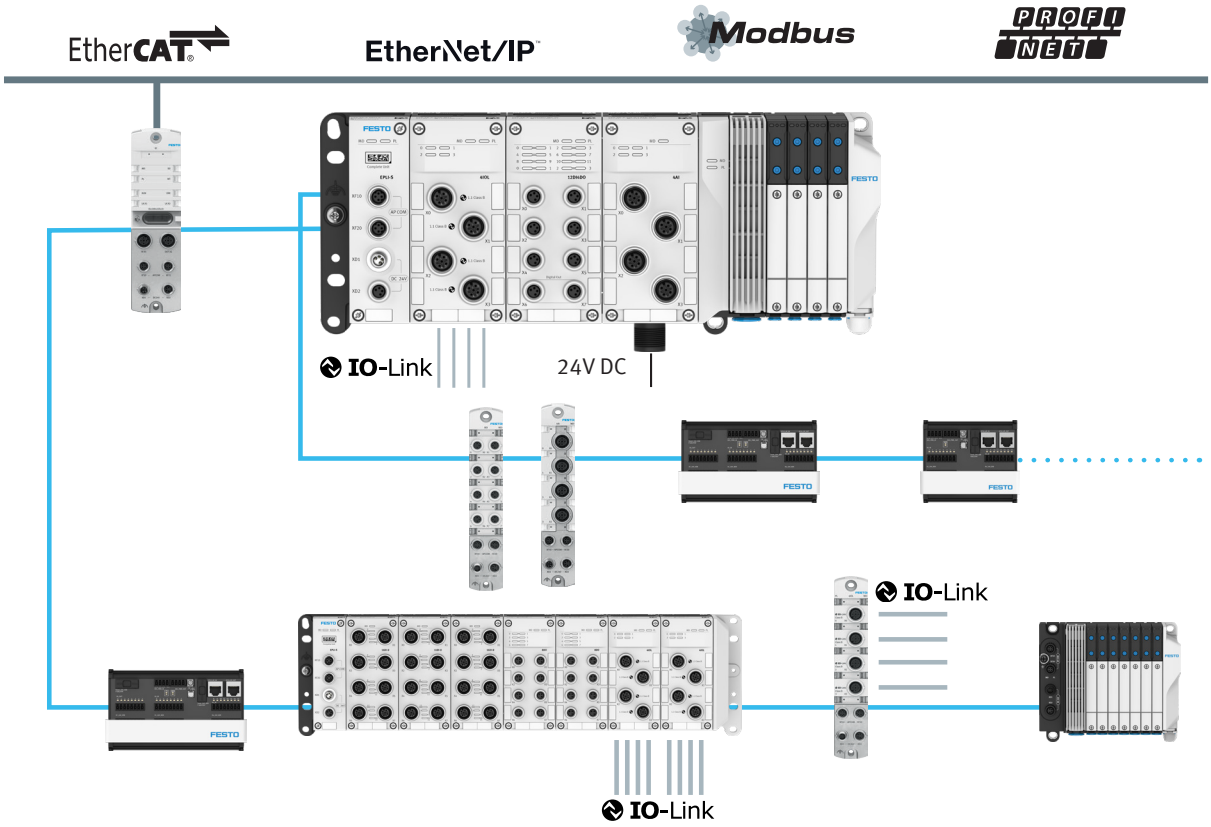

基本仕様

IOモジュール CPX-AP-L-...		16NDI	16NDI8NDO
デジタルインプット/アウトプット		16インプット(NPN)	16インプット/8アウトプット(NPN)
概略寸法(カバー付, W × L × H)		90 x 106 x 70mm	90 x 152 x 70mm
質量(カバーなし)		127g	178g
質量(カバー付)		145g	200g
使用周囲温度		-20～+50℃	
保護等級		IP20	
耐腐食クラス(CRC)		0	
LABS(PWIS)認証		VDMA24364 zone III	
取付方法		DINレール(アクセサリ使用)	
ハウジング材質		PA66 PVC	
材質について		RoHS対応	
通信インタフェース	プロトコル	AP	
	機能	システム通信 XF10 IN/XF20 OUT	
	接続方法	2x ソケット	
	接続テクノロジー	RJ45ソケット	
	芯数	4	